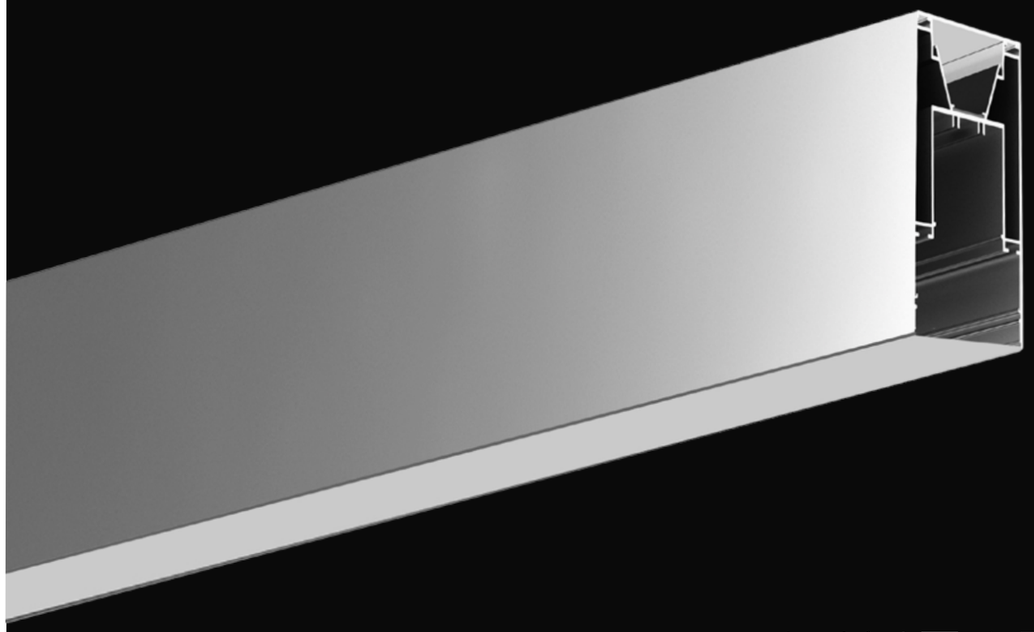

LINEAR

MINIMALISTA Y EFICIENTE, SU DISEÑO
COMBINA LINEAS SIMPLES Y MODERNAS
CON UNA PERFORMANCE SUPERIOR.

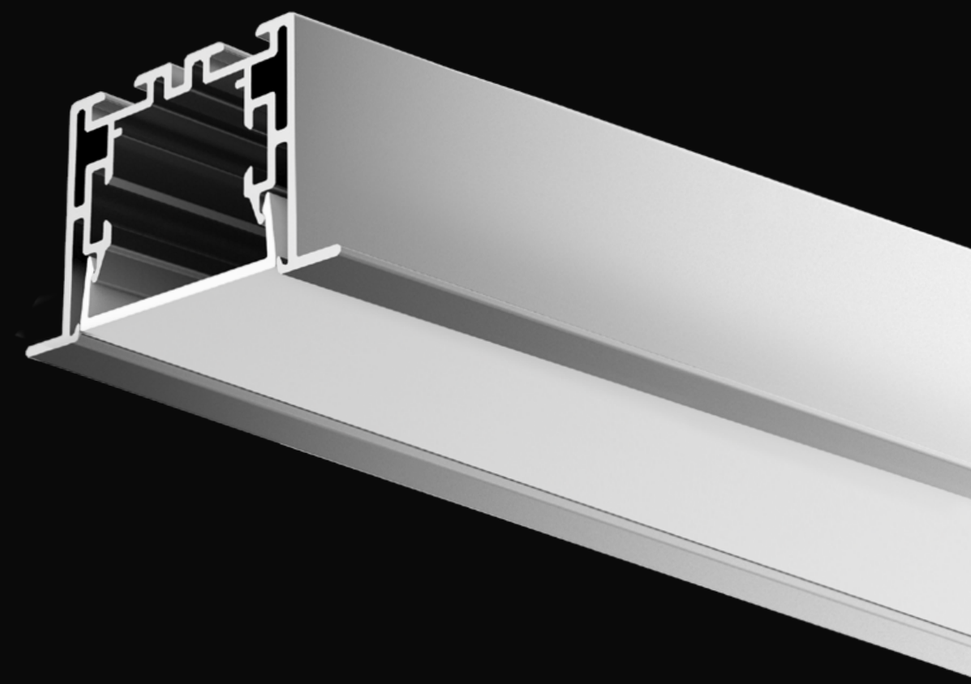

LA ILUMINACIÓN ES LA CUARTA DIMENSIÓN DE LA ARQUITECTURA
Y DEBE SER FUNCIONAL A SUS REQUERIMIENTOS.
LINEAR®, LA NUEVA GENERACIÓN DE LUMINARIAS.

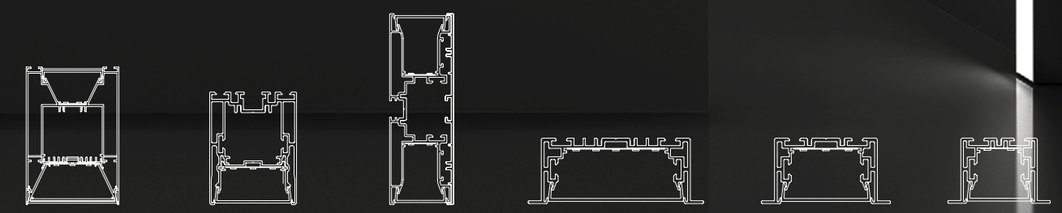

WLG73108 WLG5470 WLG12843 WLG9435 WLG6935 WLG5535

LINEAR

LINEAR

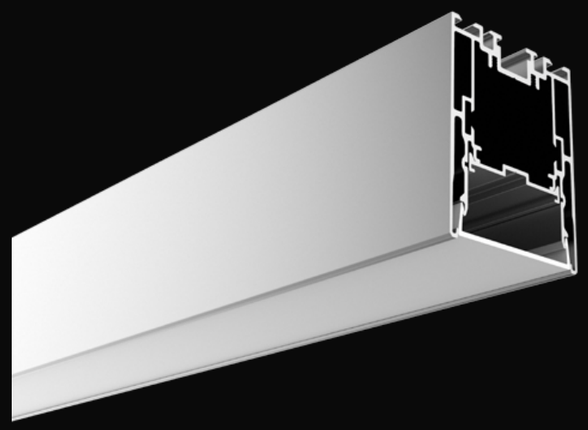

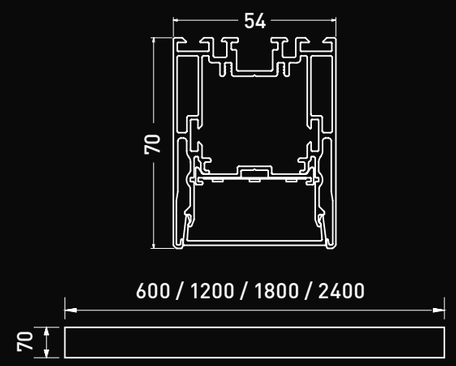

PF 0.95

Perfil	WLG-5470
Material	Aluminio anodizado
Acabado	Aluminio, negro o blanco
Lumen	1955 lm (600 mm) / 3910 lm (1200 mm) / 5865 lm (1800 mm) / 7815 lm (2400 mm)
CT	2700K, 3000K, 4200K

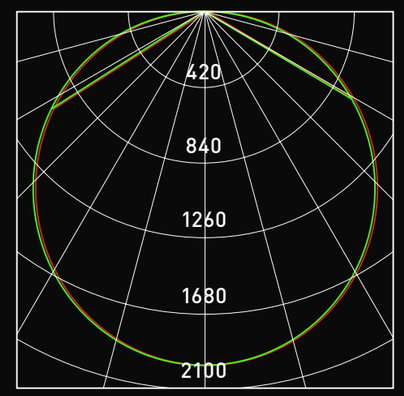

Avarage beam angle (50%): 103°

Flux out: 4039lm

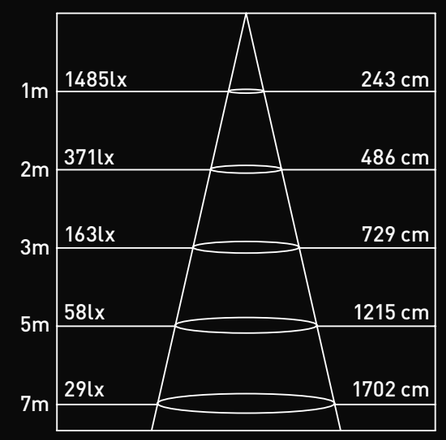

Áng.: 101.12°

Parámetros de fotometría en 1.2M

INCLUYE

- **Placa flexible** 101351425
- **Fuente de alimentación**
- **Set tornillos** WLG-5470-CL
- **Sujetador de cable** WLG-BG
- **Tapa x2** WLG-5470-EC
- **Difusor** WLG-5470-CV
- **Traba rápida** WLG-5470-BK

OPCIONAL

- **95 CRI**
- **Sistema de control: TRIAC/DALI/1-10V**
- **Tensores de acero para suspender** WLG-PN
- **180° unión** WLG-UNION-180
- **Encuentro "L"** WLG-5470-L90
- **Encuentro "L" (interno)** WLG-5470-L90N
- **Encuentro "L" (externo)** WLG-5470-L90W
- **Encuentro "T"** WLG-5470-T90
- **Encuentro "X"** WLG-5470-X90
- **Accesorio para aplicar** WLG-5470-WL
- **Florón** WLG-FLORON

LINEAR

DIAGRAMA

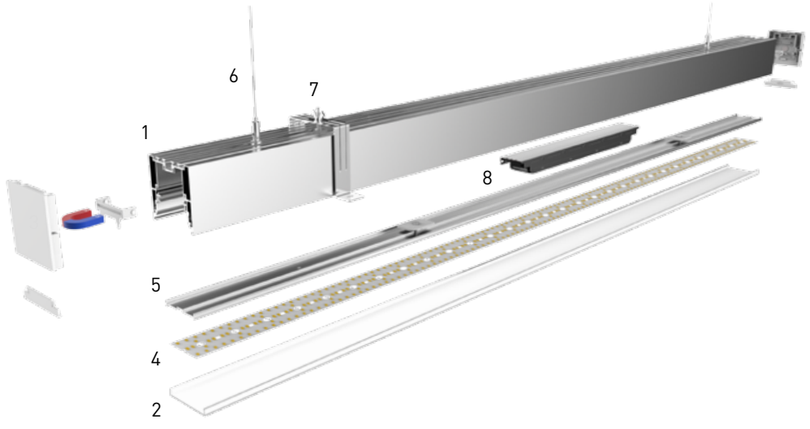

1. Perfil de aluminio
2. Difusor
3. Tapa magnética
4. Placa flexible
5. Guía de montaje
6. Tensores de acero
7. Puente de sujeción
8. Fuente de alimentación

INSTALACIÓN COLGANTE

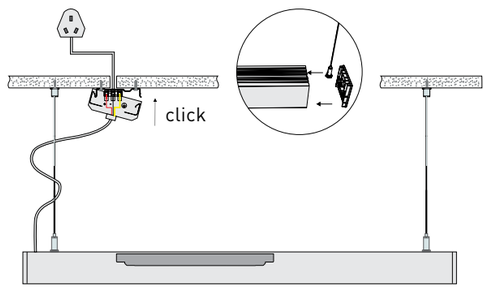

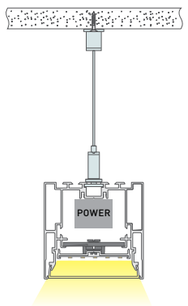

Paso 1: Unión del perfil + fuente de alimentación + difusor + tapa.
Paso 2: Instalación en el cielo razo.

INSTALACIÓN APLIQUE EN PARED

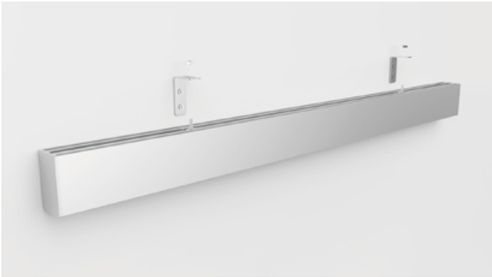

Paso 1: Instalar las trabas en la pared.
Paso 2: Instalar el perfil.

INSTALACIÓN APLIQUE EN TECHO/PARED

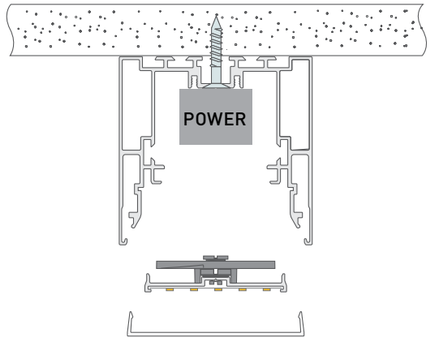

Paso 1: Instalación del perfil.

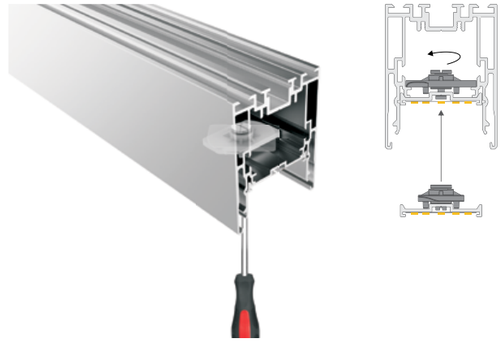

Paso 2: Instale la guía de montaje
Paso 3: Instale el difusor.

ACCESORIOS

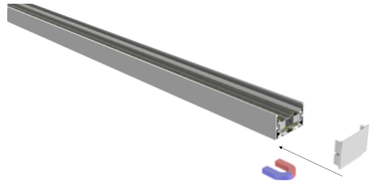

Tapa magnética y difusor

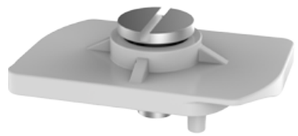

Traba rápida

180° unión

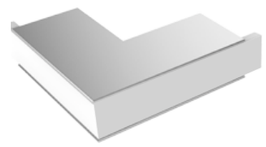

Encuentro "L" (externo)

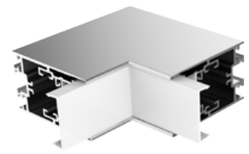

Encuentro "L" (interno)

Encuentro "L"

Encuentro "T"

Encuentro "X"