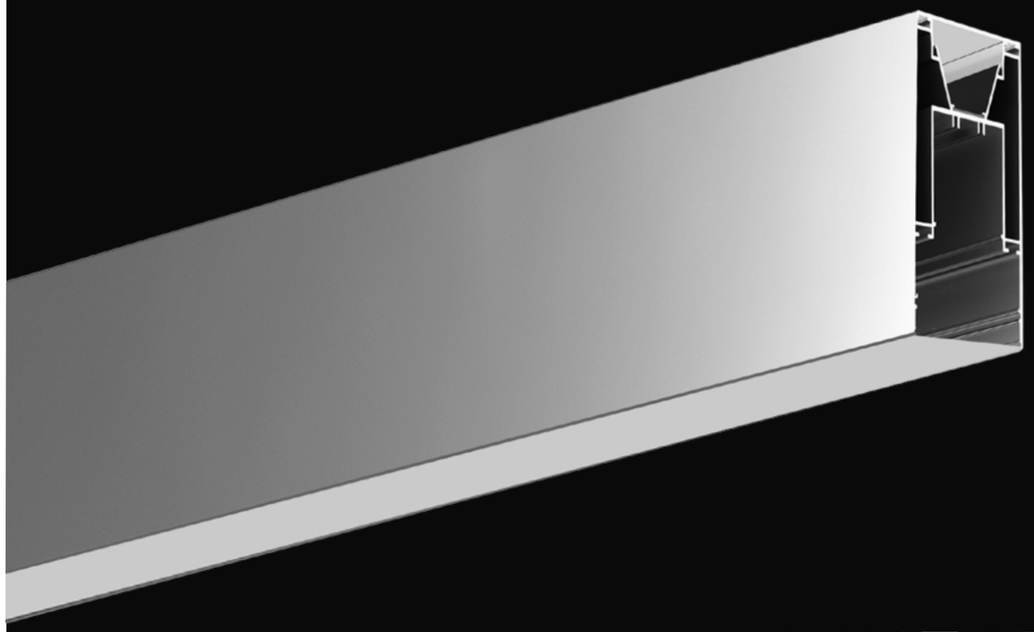

LINEAR

MINIMALISTA Y EFICIENTE, SU DISEÑO
COMBINA LINEAS SIMPLES Y MODERNAS
CON UNA PERFORMANCE SUPERIOR.

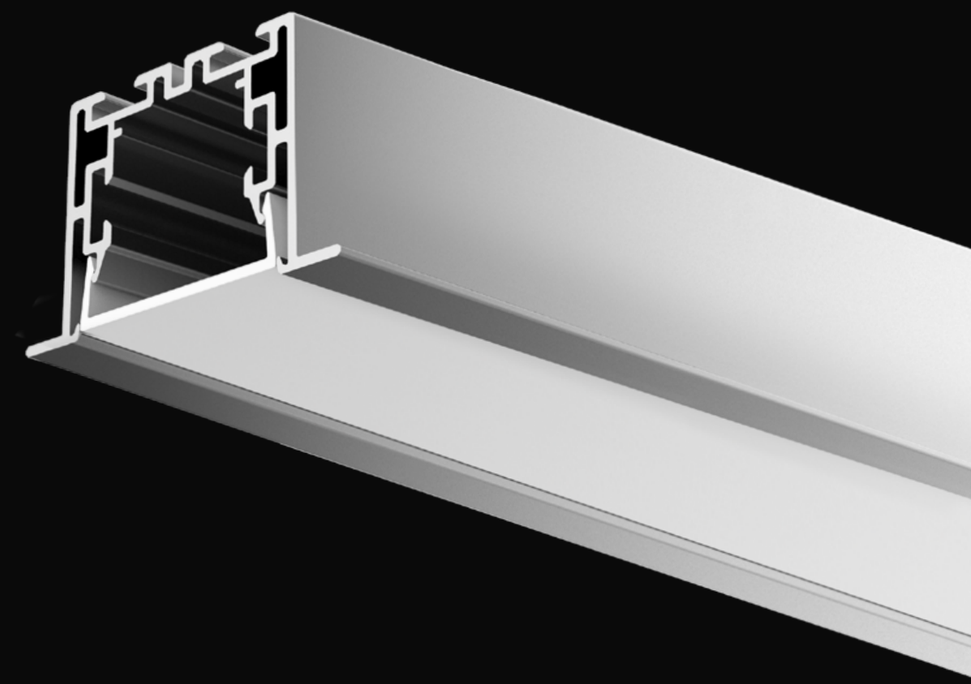

LA ILUMINACIÓN ES LA CUARTA DIMENSIÓN DE LA ARQUITECTURA
Y DEBE SER FUNCIONAL A SUS REQUERIMIENTOS.
LINEAR®, LA NUEVA GENERACIÓN DE LUMINARIAS.

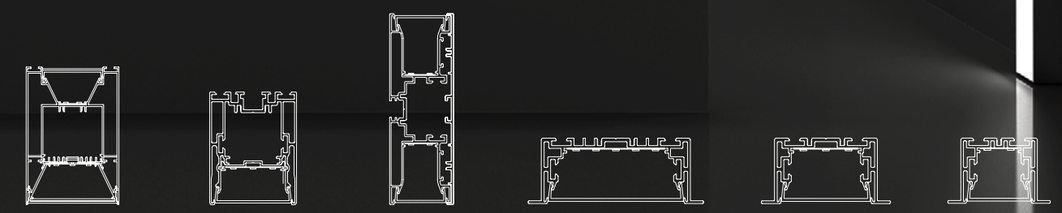

WLG73108 WLG5470 WLG12843 WLG9435 WLG6935 WLG5535

LINEAR

LINEAR

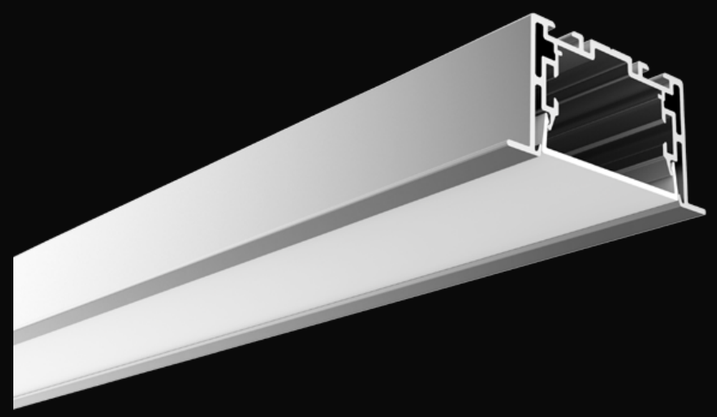

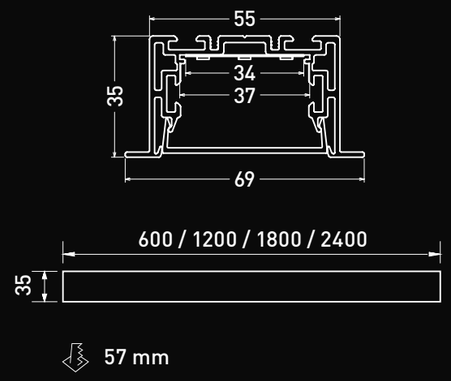

Perfil	WLG-6935
Material	Aluminio anodizado
Acabado	Aluminio, negro o blanco
Lumen	1955 lm (600 mm) / 3910 lm (1200 mm) / 5865 lm (1800 mm) / 7815 lm (2400 mm)
CT	2700K, 3000K, 4200K

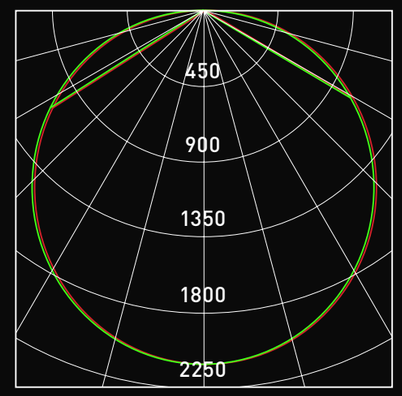

Avarage beam angle (50%): 102.4°

Flux out: 4039lm

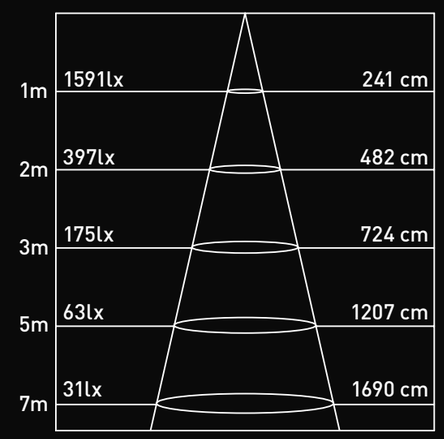

Áng.: 100.73°

Parámetros de fotometría en 1.2M

INCLUYE

Placa flexible 101351425

Fuente de alimentación

Grapas de sujeción
WLG-RB

Tapa x2
WLG-6935-EC

Difusor
WLG-6935-CV

Sujetador de cable
WLG-BG

OPCIONAL

95 CRI

Sistema de control: TRIAC/DALI/1-10V

Puente de sujeción
WLG-RN

180° unión
WLG-UNION-180

Encuentro "L"
WLG-6935-L90

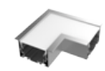

Encuentro "L" (interno)
WLG-6935-L90N

Encuentro "L" (externo)
WLG-6935-L90W

Encuentro "T"
WLG-6935-T90

Encuentro "X"
WLG-6935-X90

LINEAR

DIAGRAMA

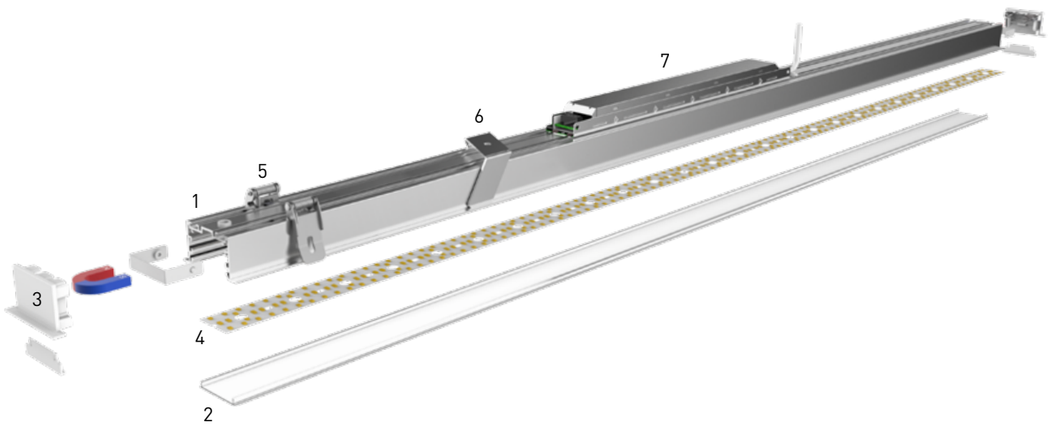

1. Perfil de aluminio
2. Difusor
3. Tapa magnética
4. Placa flexible
5. Grampas de sujeción (instalación en durlok)
6. Puente de sujeción (instalación en yeso)
7. Fuente de alimentación

INST. EN DURLOCK GRAMPAS DE SUJECIÓN

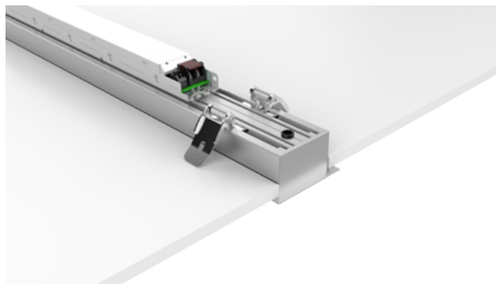

Paso 1: Ajusta la grampa de sujeción al cuerpo del perfil.
Paso 2: Eleva los brazos de la grampa e introduce el perfil con la grampa colocada en el interior del cielo razo.

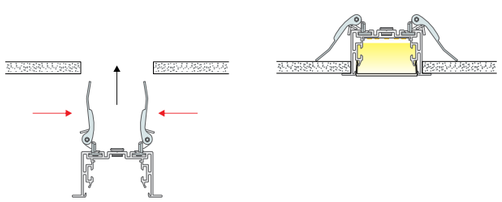

INST. EN YESO CON PUENTE DE SUJECIÓN

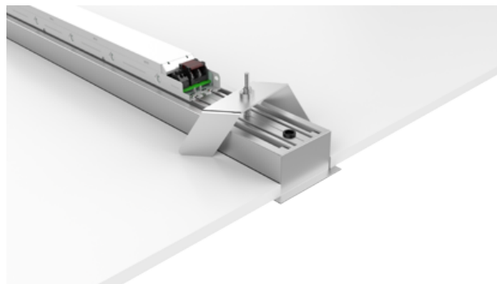

Paso 1: Ajusta el puente de sujeción al cuerpo del perfil.
Paso 2: Con un destornillador, gire en un radio de 90° presionando desde el interior del perfil hacia arriba.

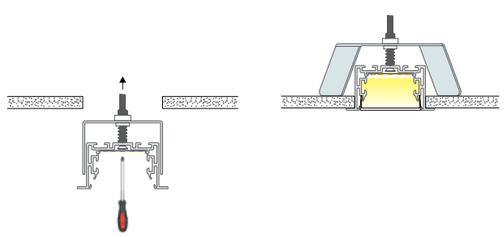

ACCESORIOS

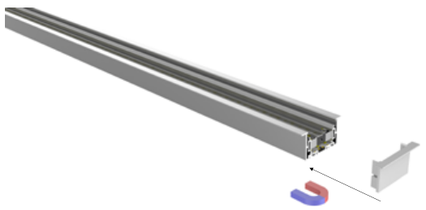

Tapa magnética

180° unión

Encuentro "T"

Encuentro "X"

Encuentro "L" (interno)

Encuentro "L"

Encuentro "L" (externo)