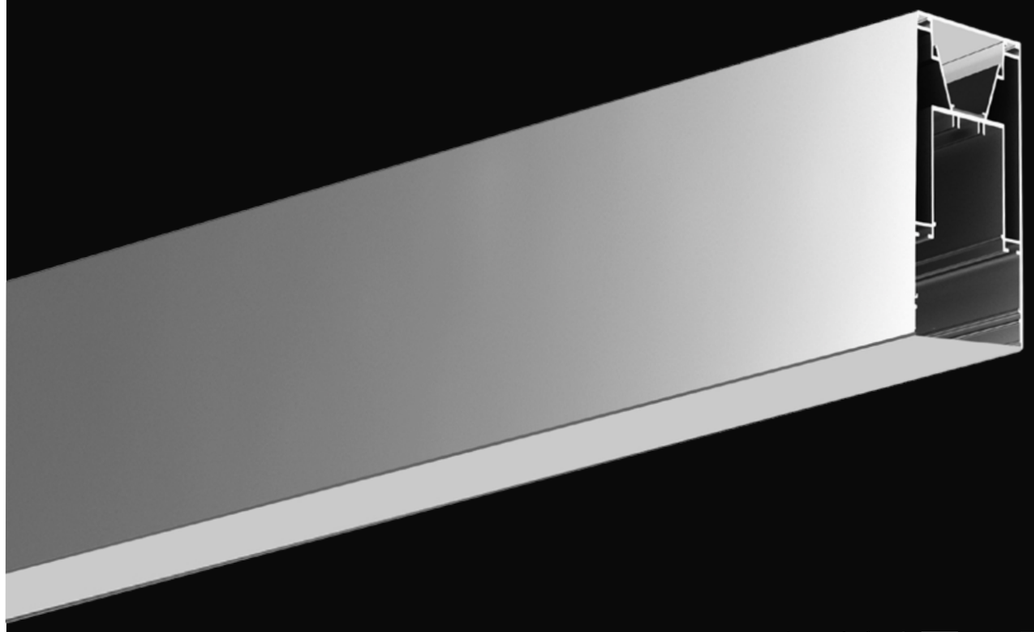

# LINEAR

MINIMALISTA Y EFICIENTE, SU DISEÑO
COMBINA LINEAS SIMPLES Y MODERNAS
CON UNA PERFORMANCE SUPERIOR.

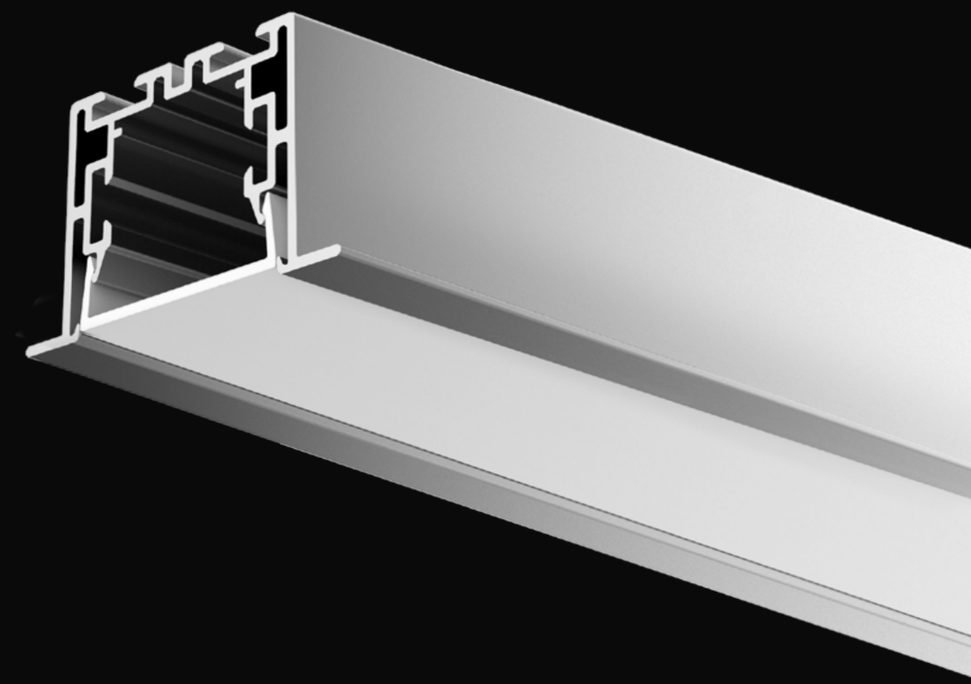

LA ILUMINACIÓN ES LA CUARTA DIMENSIÓN DE LA ARQUITECTURA
Y DEBE SER FUNCIONAL A SUS REQUERIMIENTOS.
LINEAR®, LA NUEVA GENERACIÓN DE LUMINARIAS.

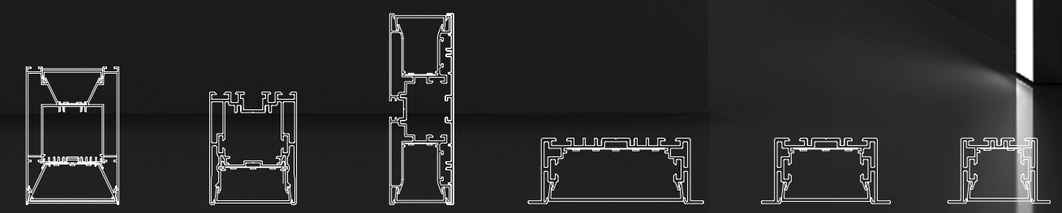

WLG73108 WLG5470 WLG12843 WLG9435 WLG6935 WLG5535

# LINEAR

# LINEAR

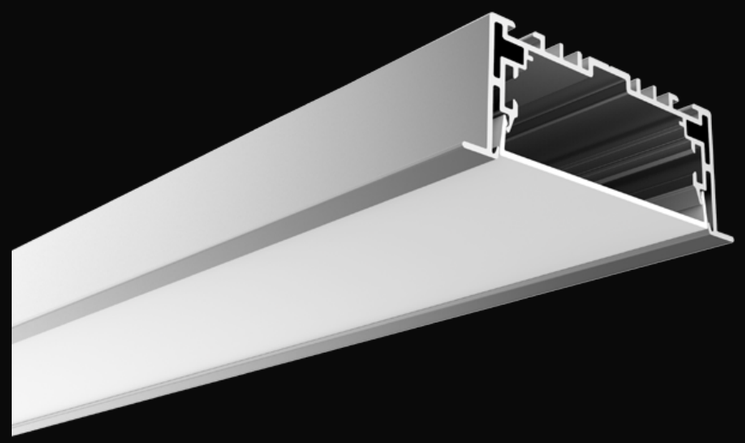

| | |
|---|---|
| **Perfil** | WLG-9435 |
| **Material** | Aluminio anodizado |
| **Acabado** | Aluminio, negro o blanco |
| **Lumen** | 2155 lm (600 mm) / 4315 lm (1200 mm) / 6470 lm (1800 mm) / 8630 lm (2400 mm) |
| **CT** | 2700K, 4200K |

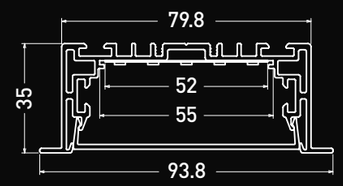


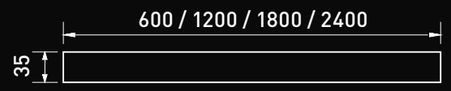


82 mm

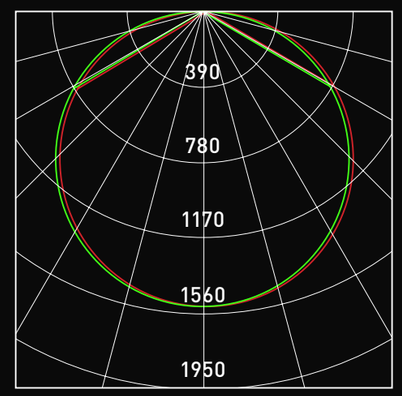


Avarage beam angle (50%): 104.6°

Flux out: 4458lm

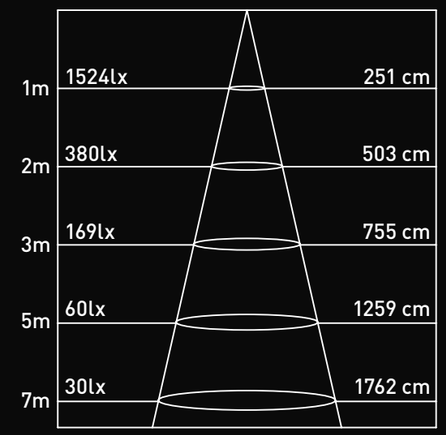


Áng.: 103.08°

Parámetros de fotometría en 1.2M

## INCLUYE

**Placa flexible** 101352100

**Fuente de alimentación**

**Grapas de sujeción**
WLG-RB

**Tapa x2**
WLG-9435-EC

**Difusor**
WLG-9435-CV

**Sujetador de cable**
WLG-BG

## OPCIONAL

**95 CRI**

**Sistema de control: TRIAC/DALI/1-10V**

**Puente de sujeción**
WLG-RN

**180° unión**
WLG-UNION-180

**Encuentro "L"**
WLG-9435-L90

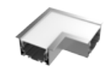

**Encuentro "L" (interno)**
WLG-9435-L90N

**Encuentro "L" (externo)**
WLG-9435-L90W

**Encuentro "T"**
WLG-9435-T90

**Encuentro "X"**
WLG-9435-X90

# LINEAR

## DIAGRAMA

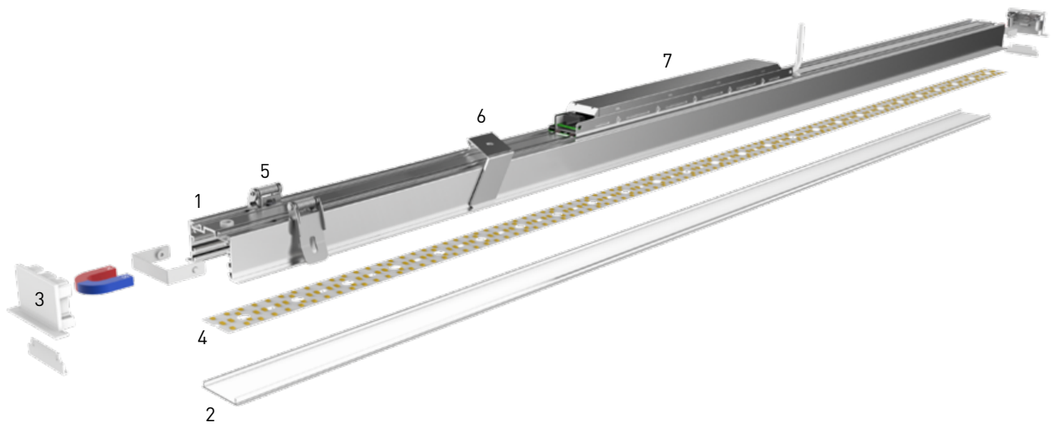


1. Perfil de aluminio
2. Difusor
3. Tapa magnética
4. Placa flexible
5. Grampas de sujeción (instalación en durlok)
6. Puente de sujeción (instalación en yeso)
7. Fuente de alimentación

## INST. EN DURLOCK GRAMPAS DE SUJECIÓN

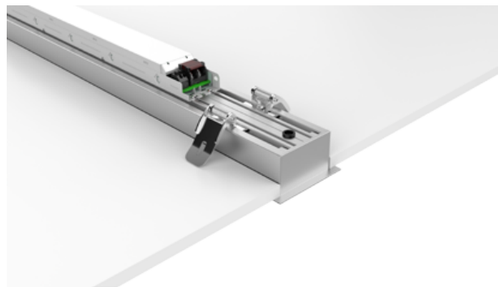

Paso 1: Ajusta la grampa de sujeción al cuerpo del perfil.
Paso 2: Eleva los brazos de la grampa e introduce el perfil con la grampa colocada en el interior del cielo razo.

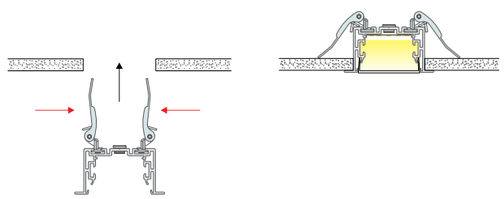

## INST. EN YESO CON PUENTE DE SUJECIÓN

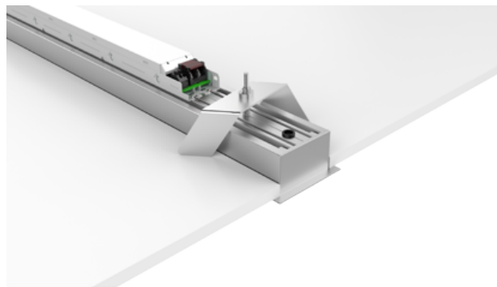

Paso 1: Ajusta el puente de sujeción al cuerpo del perfil.
Paso 2: Con un destornillador, gire en un radio de 90° presionando desde el interior del perfil hacia arriba.

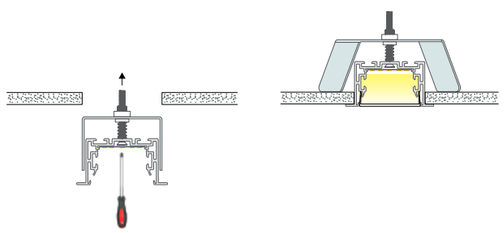



## ACCESORIOS

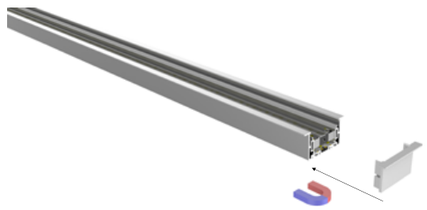

Tapa magnética

180° unión

Encuentro "T"

Encuentro "X"

Encuentro "L" (interno)

Encuentro "L"

Encuentro "L" (externo)